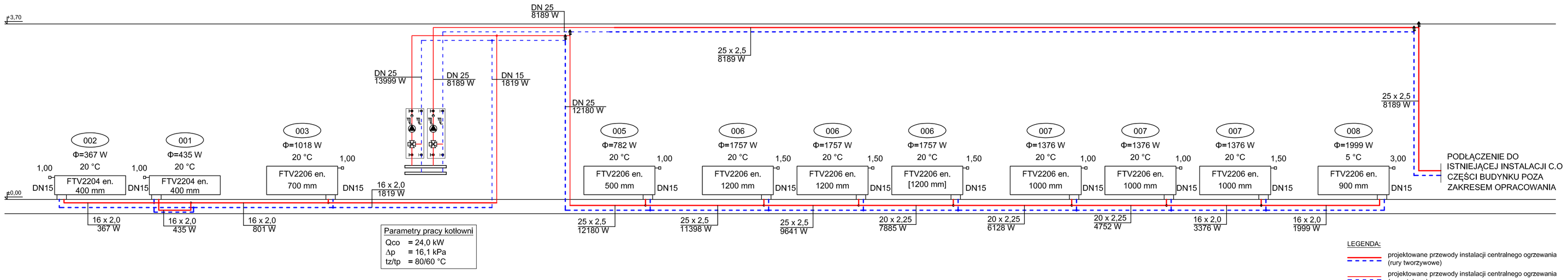

Parametry pracy kotłowni

Qco = 24,0 kW
Δp = 16,1 kPa
tz/tp = 80/60 °C

LEGENDA:

projektowane przewody instalacji centralnego ogrzewania (rury tworzywowe)

projektowane przewody instalacji centralnego ogrzewania (rury stalowe)

kajoch
KOMPLEKSOWA OBSŁUGA BUDOWNICTWA - CZESŁAW KAJOCH

ul. Kwiatowa 12, Kąkolewo, 64-113 Osieczna
tel/fax: (0-65)528 76 99
e-mail: biuro@kajoch.eu

Branża	SANITARNA	Stadium	BUDOWLANA
Inwestor	GMINA OSIECZNA UL. POWSTAŃCÓW WIELKOPOLSKICH 6 64-113 OSIECZNA		
Nazwa inwestycji	ZMIANA SPOSOBU UŻYTKOWANIA Z PRZEBUDOWĄ I CZĘŚCIOWĄ ROZBIÓRKĄ OBECNEGO CENTRUM KULTURY I BIBLIOTEKI W OSIECZNEJ NA CENTRUM AKTYWNOŚCI SPOŁECZNEJ		
Adres inwestycji	UL. PLAC 600-LECIA, 64-113 OSIECZNA, DZIAŁKA NR. 17/6, 295/1, 295/3, 295/4, 296/1 JEDN. EWID. 301303 -4, OSIECZNA - MIASTO OBREB EWID. 0001, OSIECZNA		
Projektant	mgr inż,. Anna Taciak	WKP/0132/POOS/08 spec. sanitarna	
Asystent			
Sprawdzający	inż,. Maria Ruta	7131-7132/36/PW/2002 spec. sanitarna	
Tytuł rysunku	ROZWINIĘCIE INSTALACJA CENTRALNEGO OGRZEWANIA		

Upoważnienie do projektowania / Projektowanie

Data	Skala	Nr rysunku
04.2018	1:50	CO-2